PONZI®
INFISSI METALLICI

INFISSI
BATTENTI

Caratteristiche

Eccellenza estetica e strutturale, gusto e tecnologia unite per valorizzare e proteggere il living. Grande versatilità, ma mai a scapito dell'esteriorità... le finestre battenti e le porte d'ingresso sono applicabili a tutte le esigenze abitative: dal centro storico alla "contemporary architecture", dalla baita in montagna, alla villa al mare o in campagna. Resistenti a qualsiasi tipo di agente atmosferico e condizione, climatica, con prestazioni mantenute nel tempo, i sistemi a battente isolano termicamente ed acusticamente con notevole risparmio di energia. Il design delle forme, le molteplici tipologie di apertura, i complementi, le superfici cromatiche ed i rivestimenti che si possono applicare sono in sintonia con tutte le normative comunali e dei beni ambientali.

I Sistemi a Battente comprendono:

- Serie con taglio termico: 65 STH-HES 75 STH-HES, 90 STH-HES

I Sistemi a taglio termico rappresentano la più valida risposta alle attuali esigenze di isolamento termico (caldo e freddo) e alla particolare necessità di ottimizzare le caratteristiche di estetica, funzionalità e durata nonché il risparmio energetico.

Vantaggi

- Facilità di manutenzione
- Massima apertura
- Alto isolamento termico Min : Uw = 1,2 W/m2K (65 STH HES - WS)
- Alto isolamento termico Max : Uw = 0,9 W/m2K (90 STH HES - WS)
- Possibilità di combinare diversi tipi di apertura
- Ampia gamma estetica
- Riduzione dei costi di riscaldamento e raffrescamento

Applicazioni

- Finestre, porte e porte finestre per abitazioni private ed edifici pubblici
- Abbinamento con i sistemi per facciate continue

Tipologie di apertura

FINESTRE

2 ANTE | 1 ANTA | ANTA RIBALTA | VASISTAS | BLICO ORIZZONTALE | BLICO VERTICALE | SPORGERE | VASISTAS SCORREVOLE PARALLELO

PORTE - FINESTRE

2 ANTE APERTURA | 1 ANTA INTERNA

Qualità

Utilizzare prodotti ed accessori originali ti dà la sicurezza di usare materiali che mantengono ottime prestazioni e durata nel tempo. I sistemi sono stati certificati presso i più importanti laboratori prove europei, ottenendo risultati ai massimi livelli prestazionali. Ricordati che l'accessorio è parte integrante del sistema e solo con gli accessori originali puoi ottenere elevate prestazioni.

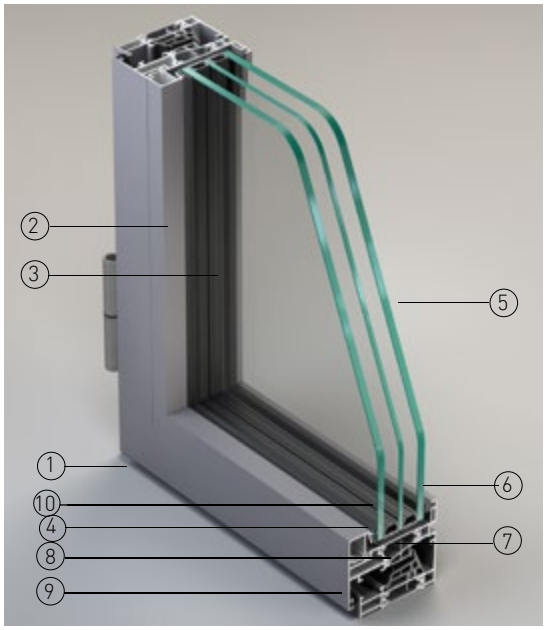

1 Telaio fisso
2 Telaio mobile
3 Fermavetro disponibile in varie misure in base allo spessore del vetro
4 Speciale guarnizione per stabilizzare i fermavetri
5 Vetro isolante ad una intercapedine (doppio vetro) o due intercapedini (triplo vetro)
6 Guarnizioni cingivetro in EPDM
7 Astine termiche in poliammide 6.6 rinforzata con fibra di vetro al 25% che riducono la dispersione termica per convenzione grazie alla loro forma geometrica
8 Guarnizione centrale di tenuta "Giunto aperto"
9 Guarnizione di battuta interna in EPDM
10 Guarnizione sottovetro isolante

Isolamento termico e acustico

WING 65 WM

Infissi a battente

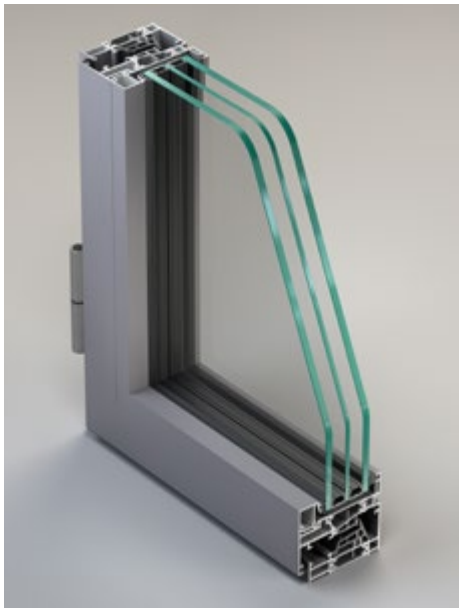

CARATTERISTICHE

Dimensioni della base:	65 mm
Tipo di tenuta aria-acqua-vento:	giunto aperto (finestre e porte-finestre)
Spessore dei vetri:	da 17 mm a 46 mm
Linee estetiche:	Piana

CARATTERISTICHE

Permeabilità all'aria	(EN 1026-EN 12207)	4	
Tenuta all'acqua	(EN 1027-EN 12208)	9A	
Resistenza carico del vento	(EN 12210-EN 12211)	B4	
Potere fonoisolante		49 dB	
Isolamento termico			
Uf W/m²K		1.9 W/m²K	Standard
Uw W/m²K *		1.2 W/m²K	Standard

* Finestre 1 anta 1230 x 1480 mm; vetro: Ug=0.9 W/m²K, psi=0.036 W/mK

Sezione orizzontale

PROFILI 65 WM

Isolamento termico e acustico

PONZI

WING 65 W

Infissi a battente

A BATTENTI IN ALLUMINIO

INFISSI

CARATTERISTICHE

Dimensioni della base:	da 65 mm
Tipo di tenuta aria-acqua-vento:	Giunto Aperto (finestre e portefinestre)
Spessore dei vetri:	da 8 a 60 mm
Linee estetiche:	Sagomata, Raggiata , Ferro, Piana

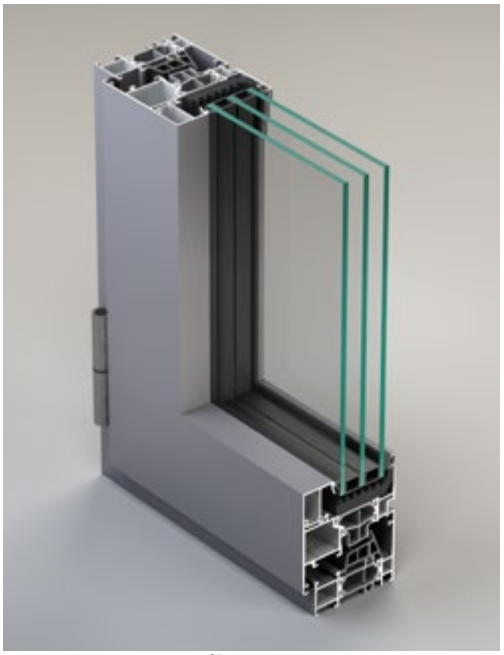

CARATTERISTICHE

Permeabilità all'aria	(EN 1026-EN 12207)	4	
Tenuta all'acqua	(EN 1027-EN 12208)	9A	
Resistenza carico del vento	(EN 12210-EN 12211)	C5	
Potere fonoisolante		49 dB	
Isolamento termico			
Uf W/m²K		1.9 W/m²K	Standard
Uw W/m²K *		1.2 W/m²K	Standard
Uf W/m²K		1.7 W/m²K	Plus
Uw W/m²K **		1.0 W/m²K	Plus

* Finestre 1 anta 1230 x 1480; vetro Ug=0.9 W/m²K, psi=0.036 W/m K
** Finestre 1 anta 1230 x 1480; vetro Ug=0.6 W/m²K, psi=0.031 W/m K

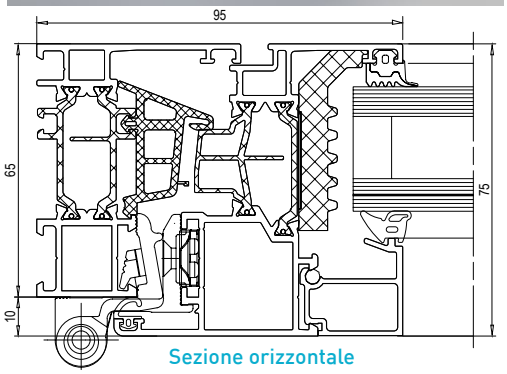

Sezione orizzontale

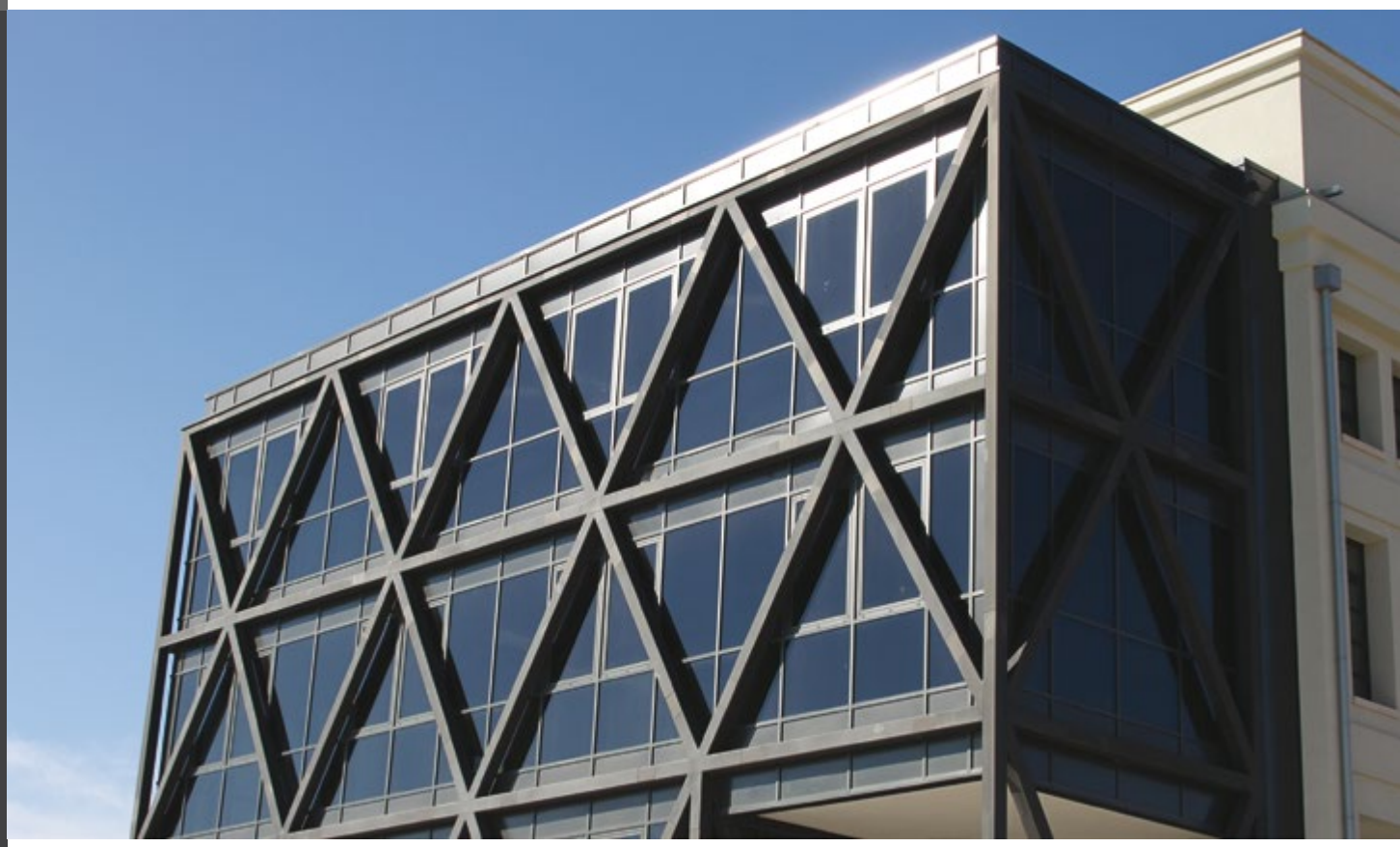

PROFILI 65 W

Isolamento termico e acustico

WING 65 WEX

Infissi a battente

CARATTERISTICHE

Dimensioni della base:	da 65 mm
Tipo di tenuta aria-acqua-vento:	Giunto Aperto (finestre e portefinestre)
Spessore dei vetri:	da 8 a 60 mm
Linee estetiche:	Sagomata, Raggiata , Ferro, Piana

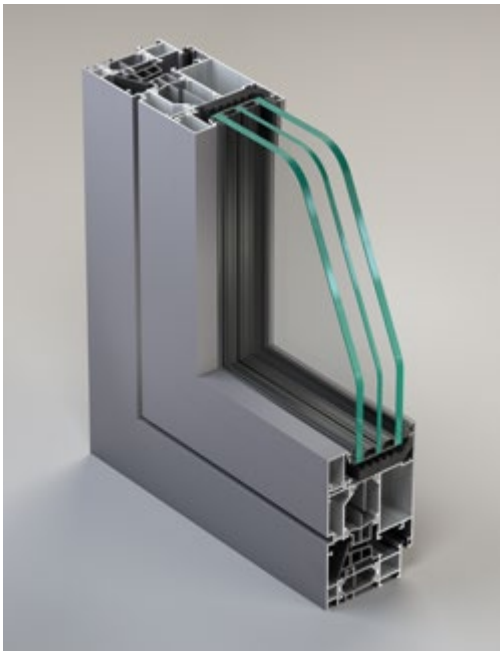

CARATTERISTICHE

Permeabilità all'aria	(EN 1026-EN 12207)	4
Tenuta all'acqua	(EN 1027-EN 12208)	9A
Resistenza carico del vento	(EN 12210-EN 12211)	C5
Potere fonoisolante		49 dB

Isolamento termico		
Uf W/m²K	1.9 W/m²K	Standard
Uw W/m²K *	1.2 W/m²K	Standard
Uf W/m²K	1.7 W/m²K	Plus
Uw W/m²K **	1.0 W/m²K	Plus

* Finestre 1 anta 1230 x 1480; vetro Ug=0.9 W/m²K, psi=0.036 W/m K
** Finestre 1 anta 1230 x 1480; vetro Ug=0.6 W/m²K, psi=0.031 W/m K

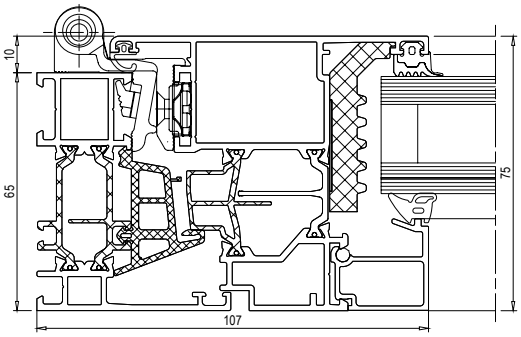

Sezione orizzontale

PROFILI 65 WEX

Isolamento termico e acustico

PONZI

WING 65 WS

Infissi a battente

INFISSI

A BATTENTI IN ALLUMINIO

CARATTERISTICHE

Dimensioni della base:	da 65 mm
Tipo di tenuta aria-acqua-vento:	Giunto Aperto (finestre e portefinestre)
Spessore dei vetri:	da 13 a 50 mm
Linee estetiche:	Scomparsa

CARATTERISTICHE

Permeabilità all'aria	(EN 1026-EN 12207)	4	
Tenuta all'acqua	(EN 1027-EN 12208)	9A	
Resistenza carico del vento	(EN 12210-EN 12211)	C5	
Potere fonoisolante		49 dB	
Isolamento termico			
Uf W/m²K		1.9 W/m²K	Standard
Uw W/m²K *		1.2 W/m²K	Standard
Uf W/m²K		1.7 W/m²K	Plus
Uw W/m²K **		1.0 W/m²K	Plus

* Finestre 1 anta 1230 x 1480; vetro Ug=0.9 W/m²K, psi=0.036 W/m K
** Finestre 1 anta 1230 x 1480; vetro Ug=0.6 W/m²K, psi=0.031 W/m K

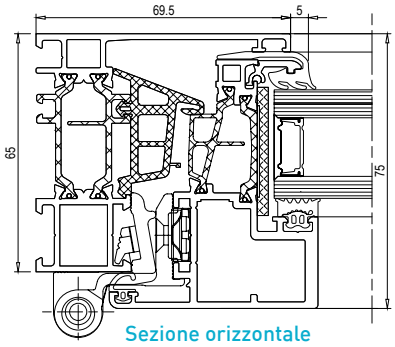

Sezione orizzontale

PROFILI 65 WS

* Isolamento termico e acustico

WING 75 W

Infissi a battente

CARATTERISTICHE

Dimensioni della base:	da 75 mm
Tipo di tenuta aria-acqua-vento:	Giunto Aperto (finestre e portefinestre)
Spessore dei vetri:	da 8 a 70 mm
Linee estetiche:	Sagomata, Raggiata , Scomparsa, Piana, Classica

CARATTERISTICHE

Permeabilità all'aria	(EN 1026-EN 12207)	4
Tenuta all'acqua	(EN 1027-EN 12208)	9A
Resistenza carico del vento	(EN 12210-EN 12211)	C5
Potere fonoisolante		49 dB

Isolamento termico

Uf W/m²K	1.7 W/m²K	Standard
Uw W/m²K *	1.2 W/m²K	
Uf W/m²K	1.4 W/m²K	Plus
Uw W/m²K **	0.9 W/m²K	

* Finestre 1 anta 1230 x 1480; vetro Ug=0.9 W/m²K, psi=0.036 W/m K
** Porta 1 anta 1230 x 1480; vetro Ug=0.6 W/m²K, psi=0.031 W/m K

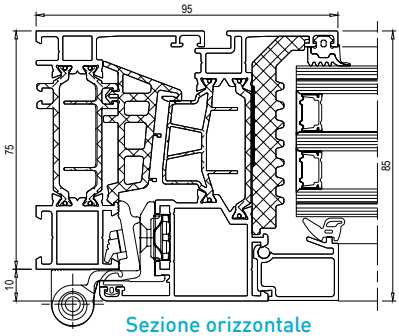

Sezione orizzontale

PROFILI 75 W

Isolamento termico e acustico

PONZI

WING 90 W

Infissi a battente

CARATTERISTICHE

Dimensioni della base:	da 90 mm
Tipo di tenuta aria-acqua-vento:	Giunto Aperto (finestre e portefinestre)
Spessore dei vetri:	da 22 a 83 mm
Linee estetiche:	Piana

CARATTERISTICHE

Permeabilità all'aria	(EN 1026-EN 12207)	4
Tenuta all'acqua	(EN 1027-EN 12208)	9A
Resistenza carico del vento	(EN 12210-EN 12211)	C5
Potere fonoisolante		48 dB
Isolamento termico		
Uf W/m²K		1.0 W/m²K
Uw W/m²K *		0.9 W/m²K

* Finestre 1 anta 1230 x 1480; vetro Ug=0.6 W/m²K, psi=0.05 W/m K

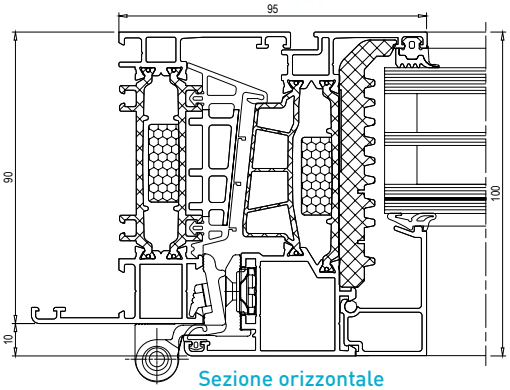

Sezione orizzontale

A BATTENTI IN ALLUMINIO

INFISSI

PROFILI 90 W

Isolamento termico e acustico

PORTE A BATTENTE
Caratteristiche

Le porte d'ingresso si armonizzano con stile ad ogni contesto e resistono ad ogni situazione climatica.
Appartengono ad una classe di prestazioni superiori: possono essere a doppia o tripla guarnizione per una tenuta infallibile agli agenti atmosferici...sono sicure, robuste ed indeformabili, soddisfano grandi requisiti di estetica, funzionalità e risparmio energetico. Tante ed emozionanti sono le superfici disponibili, moltissimi i colori e gli effetti, ampia la scelta dei tagli di luce (maniglie e cerniere).

Caratteristiche
I sistemi per porte d'ingresso a taglio termico 65 STH Porte e 75 STH Porte rispondono in modo adeguato a tutte le esigenze prestazionali. L'esclusiva gamma di accessori originali assicurano velocità di montaggio, resistenza e tenuta perfetta, evitando spifferi d'aria ed infiltrazioni d'acqua. Inoltre è possibile applicare pannelli isolanti o ante completamente vetrate.

Applicazioni
- Porte per abitazioni private ed edifici pubblici
- Abbinamento con sistemi per facciate continue

Linee estetiche
Due le linee estetiche disponibili, la linea Piana, semplice e lineare, ideale da abbinare agli ambienti in stile moderno e minimalisti e la linea Sagomata, adatta agli stili classici e tradizionali.

Tipologie di apertura

1 ANTA APERTURA ESTERNA | 1 ANTA APERTURA INTERNA | 2 ANTE APERTURA ESTERNA | 2 ANTE APERTURA INTERNA

1 Pannello
2 Guarnizioni per vetro e/o pannello
3 Astine termiche
4 Guarnizioni di tenuta
5 Telaio fisso
6 Cerniera filiforme
7 Fermavetro
8 Telaio mobile
9 Soglia

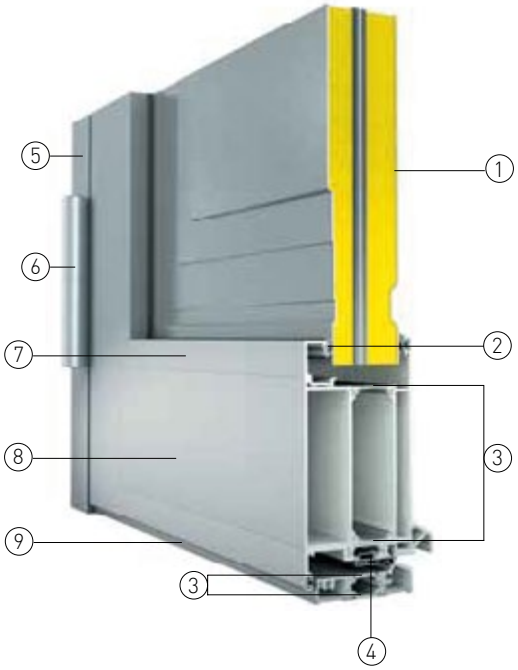

Isolamento termico e acustico

PONZI

TRITIUM 65/75 T

Portoncini d'ingresso

CARATTERISTICHE

Dimensioni della base:	da 65 a 85 mm
Tipo di tenuta aria-acqua-vento:	doppia guarnizione in battuta
Spessore dei vetri:	da 14 a 58 mm
Linee estetiche:	Piana, Sagomata

CARATTERISTICHE

Permeabilità all'aria	(EN 1026-EN 12207)	4	
Tenuta all'acqua	(EN 1027-EN 12208)	7A	
Resistenza carico del vento	(EN 12210-EN 12211)	C5	
Potere fonoisolante		42 dB	
Isolamento termico Ud			
Uf W/m²K		2.7 W/m²K	65 STH
Ud W/m²K c/pannello *		1.3 W/m²K	65 STH
Ud W/m²K c/vetro **		1.6 W/m²K	65 STH
Uf W/m²K		2.1 W/m²K	75 STH
Ud W/m²K c/pannello *		1.1 W/m²K	75 STH
Ud W/m²K c/vetro **		1.4 W/m²K	75 STH

* Porta 1 anta 1480 x 2180 con pannello Up=0.5 W/m²K
** Porta 1 anta 1480 x 2180 con vetro Ug=1.0 W/m²K, psi=0.5 W/m K

Sezione orizzontale

D'INGRESSO IN ALLUMINIO

PORTONCINI

PROFILI 65/75 T

Isolamento termico e acustico

PORTE A BATTENTE

Dettagli

Tappi di tenuta inferiore

I tappi inferiori, alloggiati sul telaio e sull'anta, sono stati progettati per garantire una perfetta continuità nella tenuta perimetrale con una assenza totale di spifferi anche nelle parti inferiori più critiche. Le caratteristiche di progettazione dei tappi permettono di ottimizzare i tempi di lavorazione e di montaggio.

Soglia

Sono disponibili diverse tipologie di soglie, al fine di offrire la soluzione più idonea alle necessità costruttive. In particolare la nuova soglia isolata conferisce al manufatto prestazioni di isolamento termico e prestazioni di tenuta tali da evitare spifferi d'aria e infiltrazioni d'acqua. La soglia ed i relativi accessori di tenuta sono stati studiati per ridurre i tempi di lavorazione della porta.

Tappi di tenuta-incontro ante

In tutte le tipologie a due ante sono disponibili nuovi accessori di tenuta che assicurano una perfetta continuità della tenuta perimetrale di chiusura. Le caratteristiche di progettazione dei tappi permettono di ottimizzare i tempi di lavorazione e di montaggio.

Squadrette di assemblaggio

Tutte le squadrette della serie porte possono essere fissate tramite spine, tramite cianfrinatura o tramite vite. Inoltre le squadrette sono provviste di apposite piste per l'eventuale iniezione della colla dopo l'assemblaggio.

Cerniere filiformi

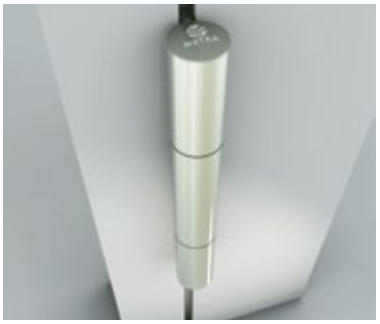

Le cerniere filiformi rappresentano una soluzione ideale per le porte d'ingresso in quanto abbinano un'aspetto estetico elegante a caratteristiche tecnico funzionali di eccellenza. Le cerniere sono disponibili nella versione a due ali (peso max/anta 100 kg utilizzando due cernire) e nella versione a tre ali (peso max/anta 150 kg sempre con due cerniere). Sono disponibili notevoli escursioni per la regolazione laterale (± 3 mm) ed in altezza (± 4 mm) senza dover sollevare l'anta del telaio.

Serrature

Un programma di serrature ampio e completo offre, per ogni esigenza, svariate soluzioni di chiusura meccanica ed elettrica. Sono disponibili serrature di sicurezza mono e multipunto, antipanico, multipunto automatiche eventualmente con telecomando, ecc. Le serrature multipunto con perno gancio rotante, per esempio, offrono una elevatissima resistenza all'effrazione e rappresentano la soluzione ottimale al già citato "Bi-metall-effect". Ogni serratura è dotata di incontri disponibili con e senza regolazione.

Profilati a taglio termico

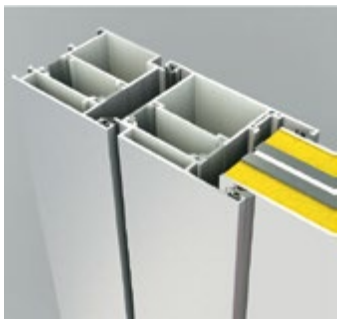

Le serie Porte prevedono profili a tre camere con la possibilità di utilizzare squadrette e cavallotti all'interno ed all'esterno, che garantiscono estrema stabilità e solidità nelle giunzioni dei telai. La nuova soglia a taglio termico, universale, utilizzabile sia per porte con apertura verso l'interno sia verso l'esterno contribuisce al buon isolamento della costruzione, assicurando una perfetta tenuta del serramento ed evitando spifferi d'aria.

sede: bagnara di romagna
viale gramsci 26/a · 48031 bagnara · ra · Italy
tel 0545 76009 · fax 0545 76827 · info@ponzi-in.it

milano
viale gabriele d'annunzio 25 · 20123 milano
tel 02 8394231 · ponzi.milano@ponzi-in.it

pescara
via a. moro 6 · 65015 montesilvano · pe
tel 085 4483020 · ponzi.pescara@ponzi-in.it

roma
via salaria 1378 · 00138 roma
tel 06 88566005 · ponzi.roma@ponzi-in.it

PONZI3

www.ponzi-in.it | info@ponzi-in.it